list št.03

01

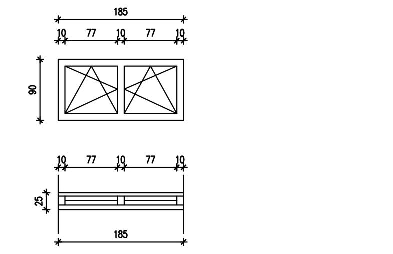

Izdelava, dobava in montaža ALU dvokrilnega okna za zidno odprtino 185/90cm. Okno je zastekljeno z troslojnim izolacijskim steklom. Opremljeno je s komarnikom, z vsem potrebnim pritrdilnim in tesnilnim materialom, ter inox olivo višjega cenovnega razreda. Okvir in krili so v beli barvi (RAL 9010). Krili se odpirata okoli vertikalne in horizontalne osi. Notranja polica je predvidena iz iverala- imitacija bukovega lesa. Zunanje police so iz ALU v beli barvi (RAL 9010). Pred izdelavo oz. vgradnjo je potrebno opraviti natančne izmere oken na licu mesta.

kom:2

02

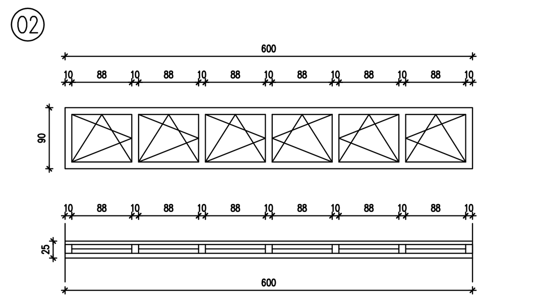

Izdelava, dobava in montaža ALU svetlobnega pasu (šest enakih delov) za zidno odprtino 600/90cm. Okno je zastekljeno z troslojnim izolacijskim steklom. Opremljeno je s komarnikom, z vsem potrebnim pritrdilnim in tesnilnim materialom, ter inox olivo višjega cenovnega razreda. Okvir in krila so v beli barvi (RAL 9010). Krila se odpirajo okoli vertikalne in horizontalne osi. Notranja polica je predvidena iz iverala- imitacija bukovega lesa. Zunanje police so iz ALU v beli barvi (RAL 9010). Pred izdelavo oz. vgradnjo je potrebno opraviti natančne izmere oken na licu mesta.

kom:2

list št.04

03

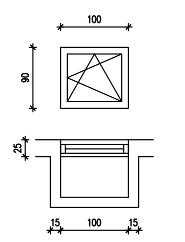

Izdelava, dobava in montaža ALU enokrilnega okna za zidno odprtino 100/90cm. Okno je zastekljeno z troslojnim izolacijskim steklom. Opremljeno je z vsem potrebnim pritrdilnim in tesnilnim materialom, ter inox olivo višjega cenovnega razreda. Okvir in krili so v beli barvi (RAL 9010). Krilo se odpira okoli vertikalne in horizontalne osi. Notranja polica je predvidena iz iverala- imitacija bukovega lesa. Zunanje police so iz ALU v beli barvi (RAL 9010). Pred izdelavo oz. vgradnjo potrebno opraviti izmere oken na licu mesta. Pred izdelavo oz. vgradnjo je potrebno opraviti natančne izmere oken na licu mesta.

kom:4

list št.05

04

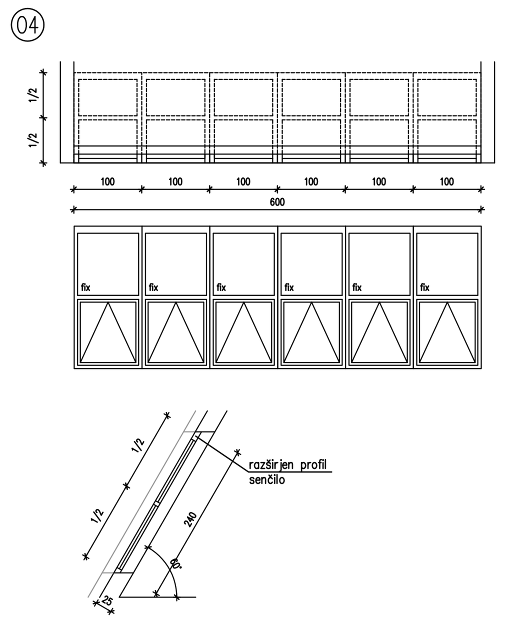

Izdelava, dobava in montaža ALU svetlobnega pasu (šest enakih delov) za zidno odprtino 600/90cm. Okno je zastekljeno z troslojnim izolacijskim steklom. Opremljeno je z vsem potrebnim pritrdilnim in tesnilnim materialom, ter inox olivo višjega cenovnega razreda. Okvir in krila so v beli barvi (RAL 9010). Krila se odpirajo okoli vertikalne in horizontalne osi. Notranja polica je predvidena iz iverala- imitacija bukovega lesa. Zunanje police so iz ALU v beli barvi (RAL 9010). Okna imajo predvideno z zgornje strani razširitveni profil za senčila screen rolo-tip in barva po izboru projektanta). Pred izdelavo oz. vgradnjo je potrebno opraviti natančne izmere oken na licu mesta.

kom:1

list št.06/1

05

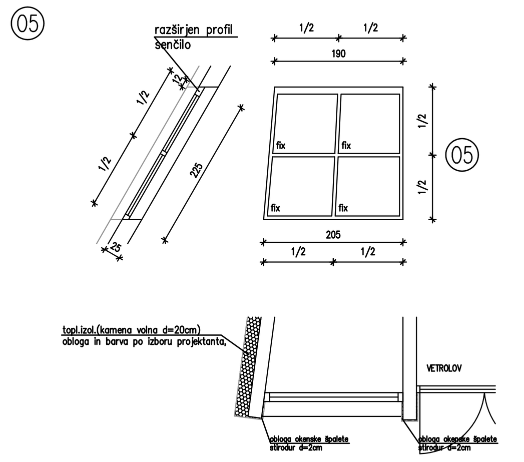

Izdelava, dobava in montaža ALU štiridelnega fiksnega okna (levo in desno - zrcaljeno preko vhoda) za zidno odprtino 205-190/225cm (konusne oblike). Okno je zastekljeno z troslojnim izolacijskim steklom. Opremljeno je z vsem potrebnim pritrdilnim in tesnilnim materialom. Okvir in krili so v beli barvi (RAL 9010).Notranja polica je predvidena iz iverala- imitacija bukovega lesa. Zunanje police so iz ALU v beli barvi (RAL 9010). Zgornji profil je razširjen in sicer na 12cm zaradi senčila screen rolo-tip in barva po izboru projektanta. Pred izdelavo oz. vgradnjo je potrebno opraviti natančne izmere oken na licu mesta.

kom:2

list št.07

06

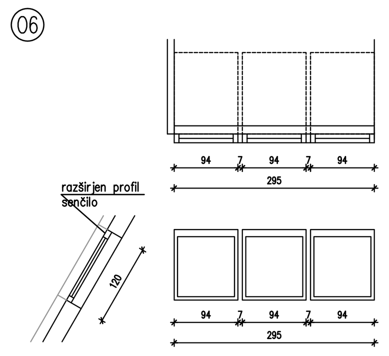

Izdelava, dobava in montaža ALU svetlobnega pasu sestavljenega iz 3 strešnih oken (npr. Velux) za zidno odprtino 94/118cm. Okno je zastekljeno z troslojnim izolacijskim steklom. Opremljeno je z vsem potrebnim pritrdilnim in tesnilnim materialom. Okvir in krili so v beli barvi (RAL 9010). Okna so opremljena s senčili screen rolo-tip in barva po izboru projektanta. Pred izdelavo oz. vgradnjo je potrebno opraviti natančne izmere oken na licu mesta.

kom:8

07

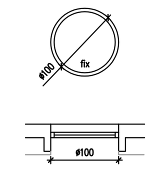

Izdelava, dobava in montaža ALU okroglega fiksnega okna za zidno odprtino premera ø100cm. Okno je zastekljeno z troslojnim izolacijskim steklom. Opremljeno je z vsem potrebnim pritrdilnim in tesnilnim materialom. Okvir je v beli barvi (RAL 9010). Pred izdelavo oz. vgradnjo je potrebno opraviti natančne izmere oken na licu mesta.

kom:7

list št.08/1

08

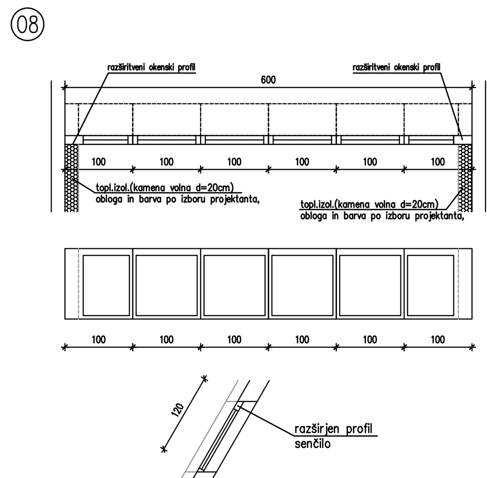

Izdelava, dobava in montaža ALU svetlobnega pasu z obojestranskim razširitvenim profilom, zaradi debeline toplotne izolacije (d=20cm) za zidno odprtino 600/120cm - delitev po izboru projektanta. Okno je zastekljeno z troslojnim izolacijskim steklom. Opremljeno je z vsem potrebnim pritrdilnim in tesnilnim materialom, ter inox olivo višjega cenovnega razreda. Okvir in krila so v beli barvi (RAL 9010). Krila se odpirajo okoli vertikalne in horizontalne osi. Notranja polica je predvidena iz iverala- imitacija bukovega lesa. Zunanje police so iz ALU v beli barvi (RAL 9010). Okna imajo predvideno z zgornje strani razširitveni profil za senčila screen rolo-tip in barva po izboru projektanta). Pred izdelavo oz. vgradnjo je potrebno opraviti natančne izmere oken na licu mesta.

kom:2

list št.09/1

09

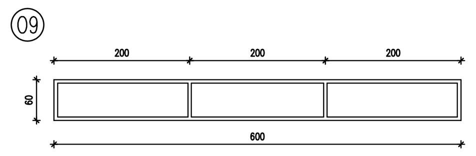

Izdelava, dobava in montaža ALU tridelnega fiksnega okna za zidno odprtino 600-60cm. Okno je zastekljeno z troslojnim izolacijskim steklom. Opremljeno je z vsem potrebnim pritrdilnim in tesnilnim materialom. Okvir je v beli barvi (RAL 9010). Notranja polica je predvidena iz iverala- imitacija bukovega lesa. Zunanje police so iz ALU v beli barvi (RAL 9010). Pred izdelavo oz. vgradnjo je potrebno opraviti natančne izmere oken na licu mesta.

kom:2

10

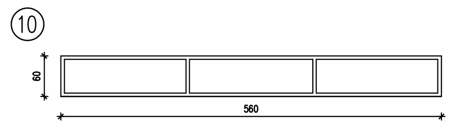

Izdelava, dobava in montaža ALU tridelnega fiksnega okna za zidno odprtino 560-60cm. Okno je zastekljeno z troslojnim izolacijskim steklom. Opremljeno je z vsem potrebnim pritrdilnim in tesnilnim materialom. Okvir je v beli barvi (RAL 9010). Notranja polica je predvidena iz iverala- imitacija bukovega lesa. Zunanje police so iz ALU v beli barvi (RAL 9010). Pred izdelavo oz. vgradnjo je potrebno opraviti natančne izmere oken na licu mesta.

kom:2

list št.01

V1

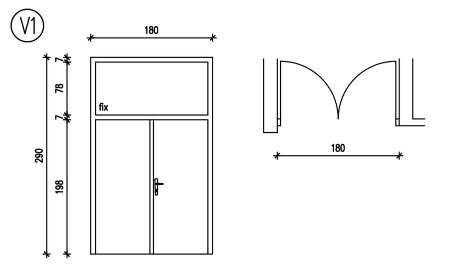

Izdelava, dobava in montaža ALU dvokrilnih vrat za zidno odprtino 180/205+85cm. Vrata imajo podboj iz ALU in vratno krilo z ustreznim toplotno izolativnim polnilom. Vrata so opremljena s serijskim okovjem in kljuko višjega cenovnega razreda. Pri vratih, kjer je menjava tlakov je potrebno vgraditi medeninast trak. Vrata imajo samozapiralo in so dimotesna. Vrata in podboj v beli barvi 9010. Pred izdelavo oz. vgradnjo je potrebno opraviti natančne izmere oken na licu mesta.

kom:1

V2

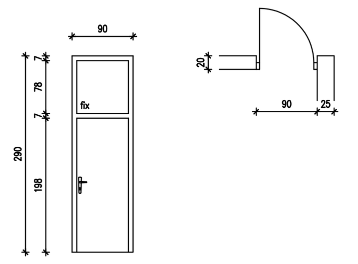

Izdelava, dobava in montaža enokrilnih ALU vrat za zidno odprtino 90/205+85cm. Vrata imajo podboj iz ALU in vratno krilo pravtako iz ALU. Vrata so opremljena s serijskim inox okovjem in kljuko višjega cenovnega razreda. Vrata in podboj v beli barvi (RAL 9010). Pred izdelavo oz. vgradnjo je potrebno opraviti natančne izmere oken na licu mesta.

kom:1

list št.02

V3

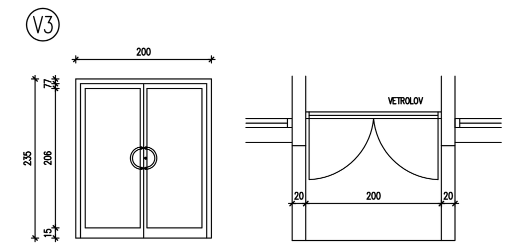

Izdelava, dobava in montaža enokrilnih ALU vrat za zidno odprtino 200/235cm. Vrata imajo podboj iz ALU in vratno krilo zastekleno z varnostnim steklom.. Vrata so opremljena s serijskim inox okovjem in kljuko višjega cenovnega razreda kot npr. Pirnar art. 1421. Steklo bo opremljeno z nalepko v vzorcu po izboru projektanta (v dveh višinah - za otroke in odrasle). Vrata in podboj v beli barvi (RAL 9010). Pred izdelavo oz. vgradnjo je potrebno opraviti natančne izmere oken na licu mesta.

kom:2

V4

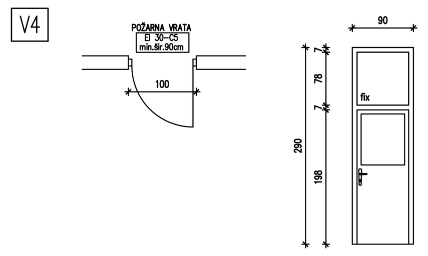

Izdelava, dobava in montaža enokrilnih ALU vrat s požarno odpornostjo EI30-C5 za zidno odprtino 100/290cm. Vrata imajo podboj iz ALU in vratno krilo zastekleno z varnostnim steklom oz. steklom požarne odpornosti EI30-C5 . Vrata so opremljena s samozapiralom in so dimotesna. Vrata in podboj v barvi po izboru projektanta. Pred izdelavo oz. vgradnjo je potrebno opraviti natančne izmere oken na licu mesta.

kom:24

list št.06/2

05a

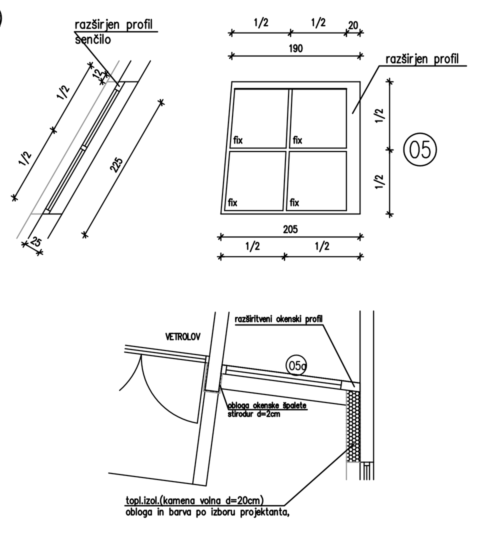

Izdelava, dobava in montaža ALU štiridelnega fiksnega okna za zidno odprtino 205-190/225cm (konusne oblike). S strani, kjer je predviden debelejši sloj toplotne izolacije (d=20cm) je potrebno narediti razširjen profil v debelini toplotne izolacije. Okno je zastekljeno z troslojnim izolacijskim steklom. Opremljeno je z vsem potrebnim pritrdilnim in tesnilnim materialom. Okvir in krili so v beli barvi (RAL 9010).Notranja polica je predvidena iz iverala- imitacija bukovega lesa. Zunanje police so iz ALU v beli barvi (RAL 9010). Zgornji profil je razširjen in sicer na 12cm zaradi senčila screen rolo-tip in barva po izboru projektanta. Pred izdelavo oz. vgradnjo je potrebno opraviti natančne izmere oken na licu mesta.

kom:1

list št.08/2

08a

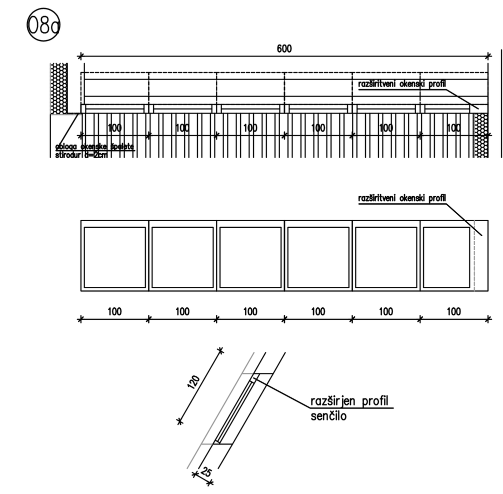

Izdelava, dobava in montaža ALU svetlobnega pasu z enostranskim razširitvenim profilom, zaradi debeline toplotne izolacije (d=20cm) za zidno odprtino 600/120cm - delitev po izboru projektanta. Okno je zastekljeno z troslojnim izolacijskim steklom. Opremljeno je z vsem potrebnim pritrdilnim in tesnilnim materialom, ter inox olivo višjega cenovnega razreda. Okvir in krila so v beli barvi (RAL 9010). Krila se odpirajo okoli vertikalne in horizontalne osi. Notranja polica je predvidena iz iverala- imitacija bukovega lesa. Zunanje police so iz ALU v beli barvi (RAL 9010). Okna imajo predvideno z zgornje strani razširitveni profil za senčila screen rolo-tip in barva po izboru projektanta). Pred izdelavo oz. vgradnjo je potrebno opraviti natančne izmere oken na licu mesta.

kom:1

list št.06/3

05

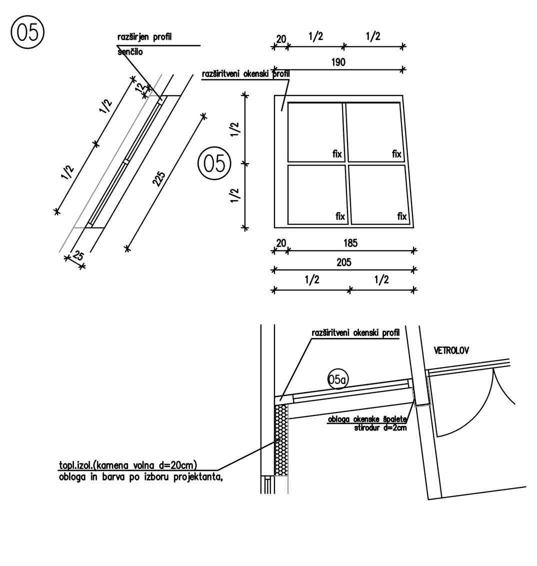

Izdelava, dobava in montaža ALU štiridelnega fiksnega okna za zidno odprtino 205-190/225cm (konusne oblike). S strani, kjer je predviden debelejši sloj toplotne izolacije (d=20cm) je potrebno narediti razširjen profil v debelini toplotne izolacije. Okno je zastekljeno z troslojnim izolacijskim steklom. Opremljeno je z vsem potrebnim pritrdilnim in tesnilnim materialom. Okvir in krili so v beli barvi (RAL 9010).Notranja polica je predvidena iz iverala- imitacija bukovega lesa. Zunanje police so iz ALU v beli barvi (RAL 9010). Zgornji profil je razširjen in sicer na 12cm zaradi senčila screen rolo-tip in barva po izboru projektanta. Pred izdelavo oz. vgradnjo je potrebno opraviti natančne izmere oken na licu mesta.

kom:1

list št.08/3

08b

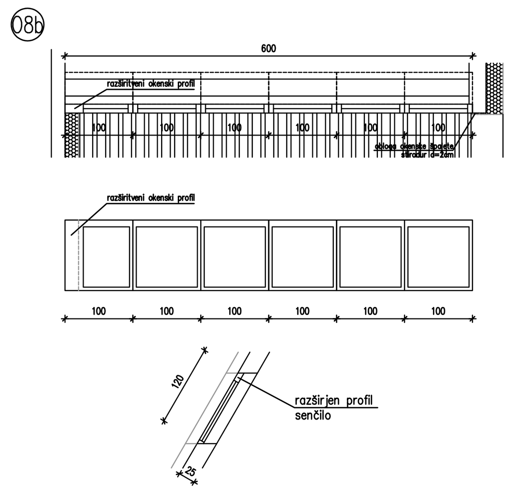

Izdelava, dobava in montaža ALU svetlobnega pasu z enostranskim razširitvenim profilom, zaradi debeline toplotne izolacije (d=20cm) za zidno odprtino 600/120cm - delitev po izboru projektanta. Okno je zastekljeno z troslojnim izolacijskim steklom. Opremljeno je z vsem potrebnim pritrdilnim in tesnilnim materialom, ter inox olivo višjega cenovnega razreda. Okvir in krila so v beli barvi (RAL 9010). Krila se odpirajo okoli vertikalne in horizontalne osi. Notranja polica je predvidena iz iverala- imitacija bukovega lesa. Zunanje police so iz ALU v beli barvi (RAL 9010). Okna imajo predvideno z zgornje strani razširitveni profil za senčila screen rolo-tip in barva po izboru projektanta). Pred izdelavo oz. vgradnjo je potrebno opraviti natančne izmere oken na licu mesta.

kom:1