list št.03

01

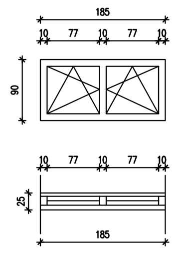

Izdelava, dobava in montaža ALU dvokrilnega okna za zidno odprtino 185/90cm. Okno je zastekljeno z troslojnim izolacijskim steklom. Opremljeno je s komarnikom, z vsem potrebnim pritrdilnim in tesnilnim materialom, ter inox olivo višjega cenovnega razreda. Okvir in krili so v beli barvi (RAL 9010). Krili se odpirata okoli vertikalne in horizontalne osi. Notranja polica je predvidena iz iverala– imitacija bukovega lesa. Zunanje police so iz ALU v beli barvi (RAL 9010). Pred izdelavo oz. vgradnjo je potrebno opraviti natančne izmere oken na licu mesta.

kom:2

02

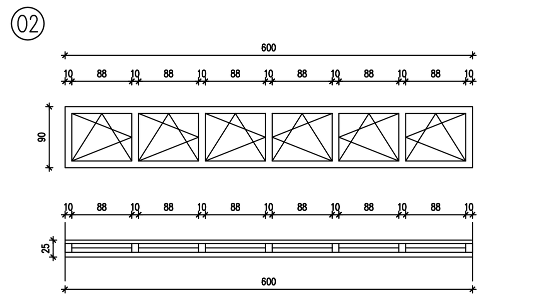

Izdelava, dobava in montaža ALU svetlobnega pasu (šest enakih delov) za zidno odprtino 600/90cm. Okno je zastekljeno z troslojnim izolacijskim steklom. Opremljeno je s komarnikom, z vsem potrebnim pritrdilnim in tesnilnim materialom, ter inox olivo višjega cenovnega razreda. Okvir in krila so v beli barvi (RAL 9010). Krila se odpirajo okoli vertikalne in horizontalne osi. Notranja polica je predvidena iz iverala– imitacija bukovega lesa. Zunanje police so iz ALU v beli barvi (RAL 9010). Pred izdelavo oz. vgradnjo je potrebno opraviti natančne izmere oken na licu mesta.

kom:2

list št.04

03

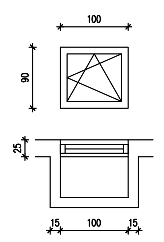

Izdelava, dobava in montaža ALU enokrilnega okna za zidno odprtino 100/90cm. Okno je zastekljeno z troslojnim izolacijskim steklom. Opremljeno je z vsem potrebnim pritrdilnim in tesnilnim materialom, ter inox olivo višjega cenovnega razreda. Okvir in krili so v beli barvi (RAL 9010). Krilo se odpira okoli vertikalne in horizontalne osi. Notranja polica je predvidena iz iverala– imitacija bukovega lesa. Zunanje police so iz ALU v beli barvi (RAL 9010). Pred izdelavo oz. vgradnjo potrebno opraviti izmere oken na licu mesta. Pred izdelavo oz. vgradnjo je potrebno opraviti natančne izmere oken na licu mesta.

kom:4

list št.05

04

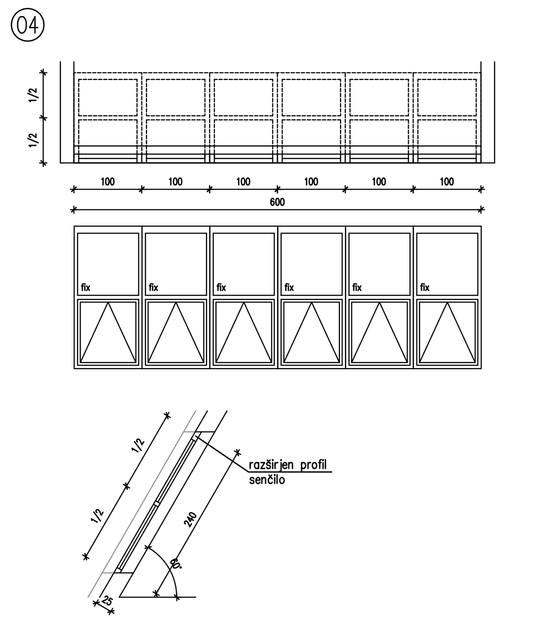

Izdelava, dobava in montaža ALU svetlobnega pasu (šest enakih delov) za zidno odprtino 600/90cm. Okno je zastekljeno z troslojnim izolacijskim steklom. Opremljeno je z vsem potrebnim pritrdilnim in tesnilnim materialom, ter inox olivo višjega cenovnega razreda. Okvir in krila so v beli barvi (RAL 9010). Krila se odpirajo okoli vertikalne in horizontalne osi. Notranja polica je predvidena iz iverala– imitacija bukovega lesa. Zunanje police so iz ALU v beli barvi (RAL 9010). Okna imajo predvideno z zgornje strani razširitveni profil za senčila screen rolo–tip in barva po izboru projektanta). Pred izdelavo oz. vgradnjo je potrebno opraviti natančne izmere oken na licu mesta.

kom:1

list št.06/1

05

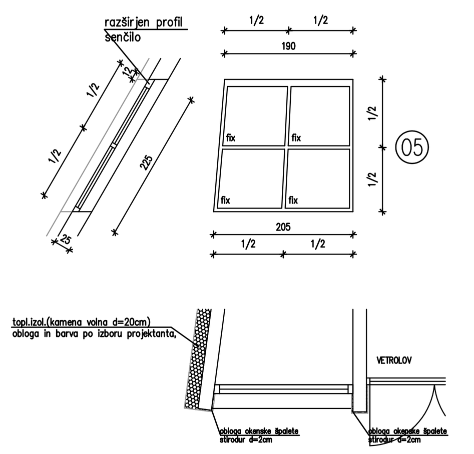

Izdelava, dobava in montaža ALU štiridelnega fiksnega okna (levo in desno – zrcaljeno preko vhoda) za zidno odprtino 205–190/225cm (konusne oblike). Okno je zastekljeno z troslojnim izolacijskim steklom. Opremljeno je z vsem potrebnim pritrdilnim in tesnilnim materialom. Okvir in krili so v beli barvi (RAL 9010).Notranja polica je predvidena iz iverala– imitacija bukovega lesa. Zunanje police so iz ALU v beli barvi (RAL 9010). Zgornji profil je razširjen in sicer na 12cm zaradi senčila screen rolo–tip in barva po izboru projektanta. Pred izdelavo oz. vgradnjo je potrebno opraviti natančne izmere oken na licu mesta.

kom:2

list št.07

06

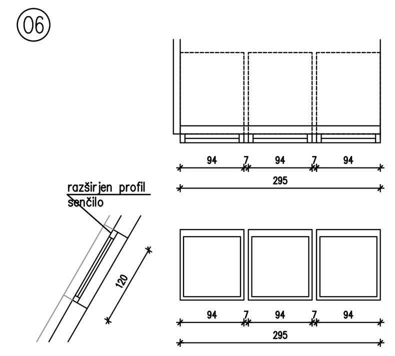

Izdelava, dobava in montaža ALU svetlobnega pasu sestavljenega iz 3 strešnih oken (npr. Velux) za zidno odprtino 94/118cm. Okno je zastekljeno z troslojnim izolacijskim steklom. Opremljeno je z vsem potrebnim pritrdilnim in tesnilnim materialom. Okvir in krili so v beli barvi (RAL 9010). Okna so opremljena s senčili screen rolo–tip in barva po izboru projektanta. Pred izdelavo oz. vgradnjo je potrebno opraviti natančne izmere oken na licu mesta.

kom:8

07

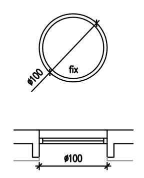

Izdelava, dobava in montaža ALU okroglega fiksnega okna za zidno odprtino premera ø100cm. Okno je zastekljeno z troslojnim izolacijskim steklom. Opremljeno je z vsem potrebnim pritrdilnim in tesnilnim materialom. Okvir je v beli barvi (RAL 9010). Pred izdelavo oz. vgradnjo je potrebno opraviti natančne izmere oken na licu mesta.

kom:7

list št.08/1

08

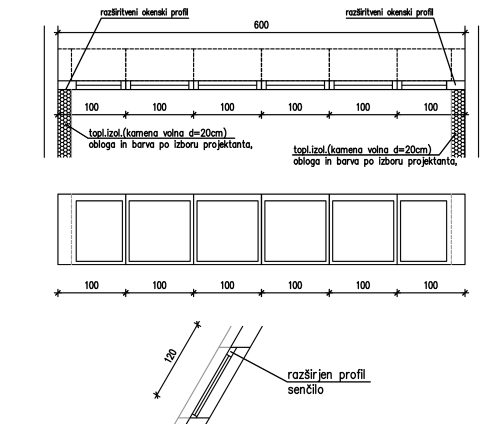

Izdelava, dobava in montaža ALU svetlobnega pasu z obojestranskim razširitvenim profilom, zaradi debeline toplotne izolacije (d=20cm) za zidno odprtino 600/120cm – delitev po izboru projektanta. Okno je zastekljeno z troslojnim izolacijskim steklom. Opremljeno je z vsem potrebnim pritrdilnim in tesnilnim materialom, ter inox olivo višjega cenovnega razreda. Okvir in krila so v beli barvi (RAL 9010). Krila se odpirajo okoli vertikalne in horizontalne osi. Notranja polica je predvidena iz iverala– imitacija bukovega lesa. Zunanje police so iz ALU v beli barvi (RAL 9010). Okna imajo predvideno z zgornje strani razširitveni profil za senčila screen rolo–tip in barva po izboru projektanta). Pred izdelavo oz. vgradnjo je potrebno opraviti natančne izmere oken na licu mesta.

kom:2

list št.09/1

09

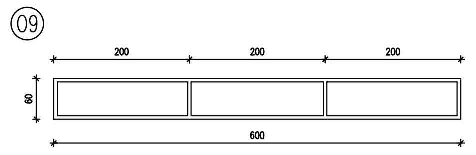

Izdelava, dobava in montaža ALU tridelnega fiksnega okna za zidno odprtino 600–60cm. Okno je zastekljeno z troslojnim izolacijskim steklom. Opremljeno je z vsem potrebnim pritrdilnim in tesnilnim materialom. Okvir je v beli barvi (RAL 9010). Notranja polica je predvidena iz iverala– imitacija bukovega lesa. Zunanje police so iz ALU v beli barvi (RAL 9010). Pred izdelavo oz. vgradnjo je potrebno opraviti natančne izmere oken na licu mesta.

kom:2

10

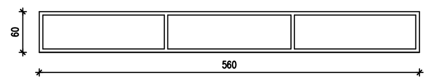

Izdelava, dobava in montaža ALU tridelnega fiksnega okna za zidno odprtino 560–60cm. Okno je zastekljeno z troslojnim izolacijskim steklom. Opremljeno je z vsem potrebnim pritrdilnim in tesnilnim materialom. Okvir je v beli barvi (RAL 9010). Notranja polica je predvidena iz iverala– imitacija bukovega lesa. Zunanje police so iz ALU v beli barvi (RAL 9010). Pred izdelavo oz. vgradnjo je potrebno opraviti natančne izmere oken na licu mesta.

kom:2

list št.01

V1

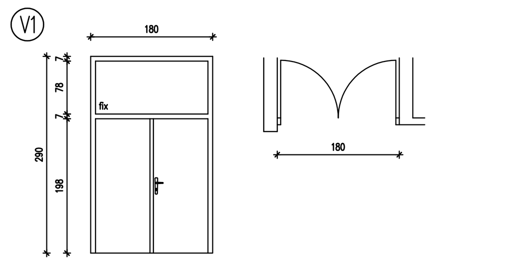

Izdelava, dobava in montaža ALU dvokrilnih vrat za zidno odprtino 180/205+85cm. Vrata imajo podboj iz ALU in vratno krilo z ustreznim toplotno izolativnim polnilom. Vrata so opremljena s serijskim okovjem in kljuko višjega cenovnega razreda. Pri vratih, kjer je menjava tlakov je potrebno vgraditi medeninast trak. Vrata imajo samozapiralo in so dimotesna. Vrata in podboj v beli barvi 9010. Pred izdelavo oz. vgradnjo je potrebno opraviti natančne izmere oken na licu mesta.

kom:1

V2

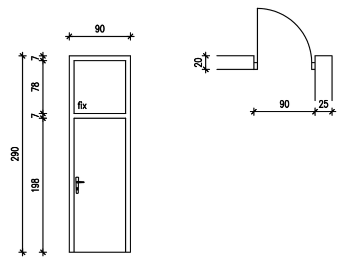

Izdelava, dobava in montaža enokrilnih ALU vrat za zidno odprtino 90/205+85cm. Vrata imajo podboj iz ALU in vratno krilo pravtako iz ALU. Vrata so opremljena s serijskim inox okovjem in kljuko višjega cenovnega razreda. Vrata in podboj v beli barvi (RAL 9010). Pred izdelavo oz. vgradnjo je potrebno opraviti natančne izmere oken na licu mesta.

kom:1

list št.02

V3

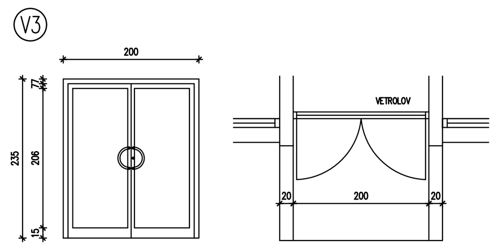

Izdelava, dobava in montaža enokrilnih ALU vrat za zidno odprtino 200/235cm. Vrata imajo podboj iz ALU in vratno krilo zastekleno z varnostnim steklom. Vrata so opremljena s serijskim inox okovjem in kljuko višjega cenovnega razreda kot npr. Pirnar art. 1421. Steklo bo opremljeno z nalepko v vzorcu po izboru projektanta (v dveh višinah – za otroke in odrasle). Vrata in podboj v beli barvi (RAL 9010). Pred izdelavo oz. vgradnjo je potrebno opraviti natančne izmere oken na licu mesta.

kom:2

V4

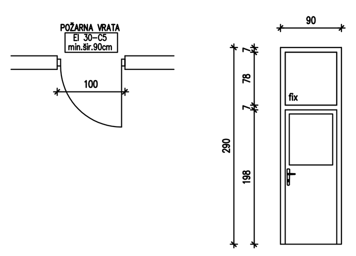

Izdelava, dobava in montaža enokrilnih ALU vrat s požarno odpornostjo EI30–C5 za zidno odprtino 100/290cm. Vrata imajo podboj iz ALU in vratno krilo zasteklено z varnostnim steklom oz. steklom požarne odpornosti EI30–C5 . Vrata so opremljena s samozapiralom in so dimotesna. Vrata in podboj v barvi po izboru projektanta. Pred izdelavo oz. vgradnjo je potrebno opraviti natančne izmere oken na licu mesta.

kom:24

list št.06/2

05a

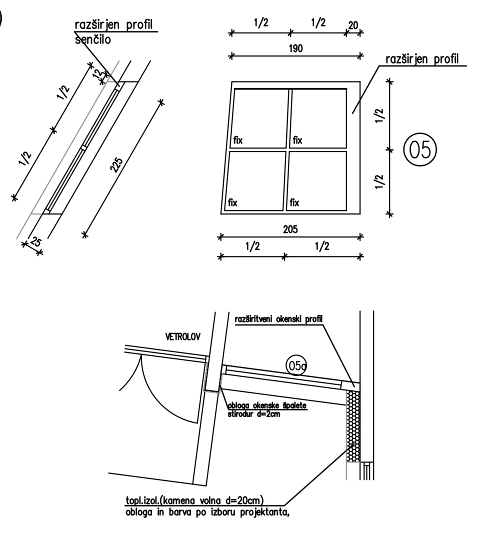

Izdelava, dobava in montaža ALU štiridelnega fiksnega okna za zidno odprtino 205–190/225cm (konusne oblike). S strani, kjer je predviden debelejši sloj toplotne izolacije (d=20cm) je potrebno narediti razširjen profil v debelini toplotne izolacije. Okno je zastekljeno z troslojnim izolacijskim steklom. Opremljeno je z vsem potrebnim pritrdilnim in tesnilnim materialom. Okvir in krili so v beli barvi (RAL 9010).Notranja polica je predvidena iz iverala– imitacija bukovega lesa. Zunanje police so iz ALU v beli barvi (RAL 9010). Zgornji profil je razširjen in sicer na 12cm zaradi senčila screen rolo–tip in barva po izboru projektanta. Pred izdelavo oz. vgradnjo je potrebno opraviti natančne izmere oken na licu mesta.

kom:1

list št.08/2

08a

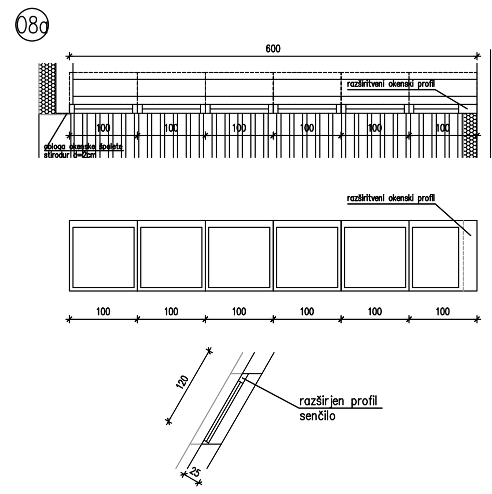

Izdelava, dobava in montaža ALU svetlobnega pasu z enostranskim razširitvenim profilom, zaradi debeline toplotne izolacije (d=20cm) za zidno odprtino 600/120cm – delitev po izboru projektanta. Okno je zastekljeno z troslojnim izolacijskim steklom. Opremljeno je z vsem potrebnim pritrdilnim in tesnilnim materialom, ter inox olivo višjega cenovnega razreda. Okvir in krila so v beli barvi (RAL 9010). Krila se odpirajo okoli vertikalne in horizontalne osi. Notranja polica je predvidena iz iverala– imitacija bukovega lesa. Zunanje police so iz ALU v beli barvi (RAL 9010). Okna imajo predvideno z zgornje strani razširitveni profil za senčila screen rolo–tip in barva po izboru projektanta). Pred izdelavo oz. vgradnjo je potrebno opraviti natančne izmere oken na licu mesta.

kom:1

list št.06/3

05

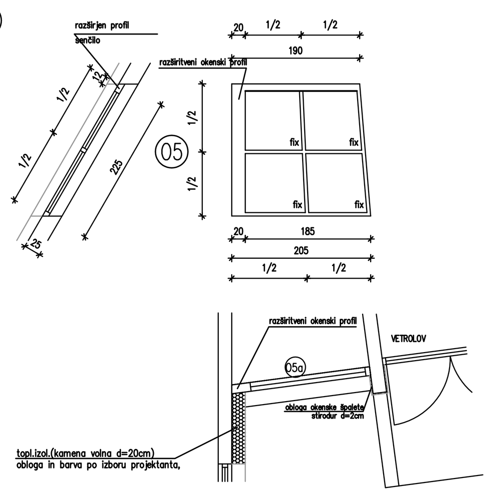

Izdelava, dobava in montaža ALU štiridelnega fiksnega okna za zidno odprtino 205–190/225cm (konusne oblike). S strani, kjer je predviden debelejši sloj toplotne izolacije (d=20cm) je potrebno narediti razširjen profil v debelini toplotne izolacije. Okno je zastekljeno z troslojnim izolacijskim steklom. Opremljeno je z vsem potrebnim pritrdilnim in tesnilnim materialom. Okvir in krili so v beli barvi (RAL 9010).Notranja polica je predvidena iz iverala– imitacija bukovega lesa. Zunanje police so iz ALU v beli barvi (RAL 9010). Zgornji profil je razširjen in sicer na 12cm zaradi senčila screen rolo–tip in barva po izboru projektanta. Pred izdelavo oz. vgradnjo je potrebno opraviti natančne izmere oken na licu mesta.

kom:1

list št.08/3

08b

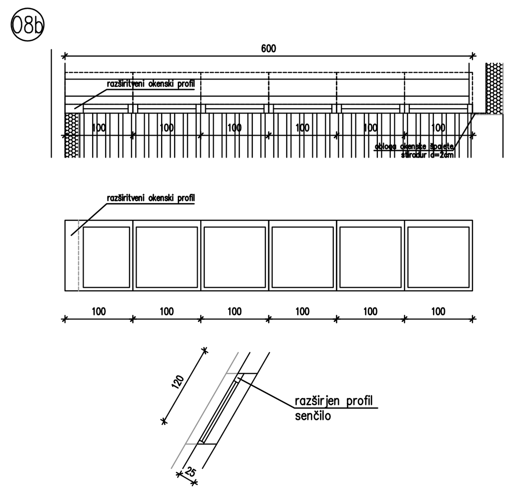

Izdelava, dobava in montaža ALU svetlobnega pasu z enostranskim razširitvenim profilom, zaradi debeline toplotne izolacije (d=20cm) za zidno odprtino 600/120cm – delitev po izboru projektanta. Okno je zastekljeno z troslojnim izolacijskim steklom. Opremljeno je z vsem potrebnim pritrdilnim in tesnilnim materialom, ter inox olivo višjega cenovnega razreda. Okvir in krila so v beli barvi (RAL 9010). Krila se odpirajo okoli vertikalne in horizontalne osi. Notranja polica je predvidena iz iverala– imitacija bukovega lesa. Zunanje police so iz ALU v beli barvi (RAL 9010). Okna imajo predvideno z zgornje strani razširitveni profil za senčila screen rolo–tip in barva po izboru projektanta). Pred izdelavo oz. vgradnjo je potrebno opraviti natančne izmere oken na licu mesta.

kom:1